SCHEDA TECNICA PRODOTTO

Cliente: Standard

Codice prodotto: 309PL

Codice EAN: 8032532914847

Descrizione articolo: Bicchiere 6oz PALM LEAF **Conten. raso bocca:** 210cc

Tipologia materiali: Cartoncino pura cellulosa non patinato 257g/m2 + 37,25 g/m2 PLA

Tipo di stampa: OFFSET

Peso singolo prodotto: 6,4 g

IMBALLO PRODOTTO

Tipologia scatola:	Cartone ondulato avana con stampa BIOPLAT		
Misure esterne scatola:	380 x 300 x 400h mm		
Peso lordo scatola:	7,2 kg	**Peso netto scatola:**	6,4 kg
Nr. pezzi / confezione:	50	**Nr. confezioni / scatola:**	20
Pezzi/scatola:	1.000		
Tipologia confezionamento:	sacchetto in polietilene neutro		
Etichetta confezione:	si	**Etichetta scatola:**	si
Scatole/pallet:	18		
Disposizione su pallet:	6 scatole di base x 3 strati in altezza		
Tipologia pallet:	80 X 120 cm EPAL		
Altezza Totale bancale:	1,35 m circa (compreso pallet)		

CONFORMITA' E NORME DI UTILIZZO

Prodotto idoneo al contatto con alimenti secondo il regolamento CE n° 1935/2004 e successivi aggiornamenti e al D.M. del 21/03/1973.

Il prodotto è idoneo al contatto alimentare con bevande fredde e calde (max 15minuti per 70°C). Non è adatto alla cottura né in forno tradizionale né a microonde. Non è adatto alla conservazione degli alimenti. Non è adatto per i prodotti alimentari per la prima infanzia ed alimenti di proseguimento. Il prodotto è monouso e non porta data di scadenza. Conservare in luogo asciutto e lontano dai raggi del sole e fonti di calore.

QUESTO PRODOTTO NON E' UN GIOCATTOLO. Il prodotto è BIODEGRADABILE E COMPOSTABILE AL 100% da fonte rinnovabile.

PESI / MISURE /GRAMMATURE possono subire variazioni del ±5%

DISEGNO TECNICO

Le misure sono espresse in mm.

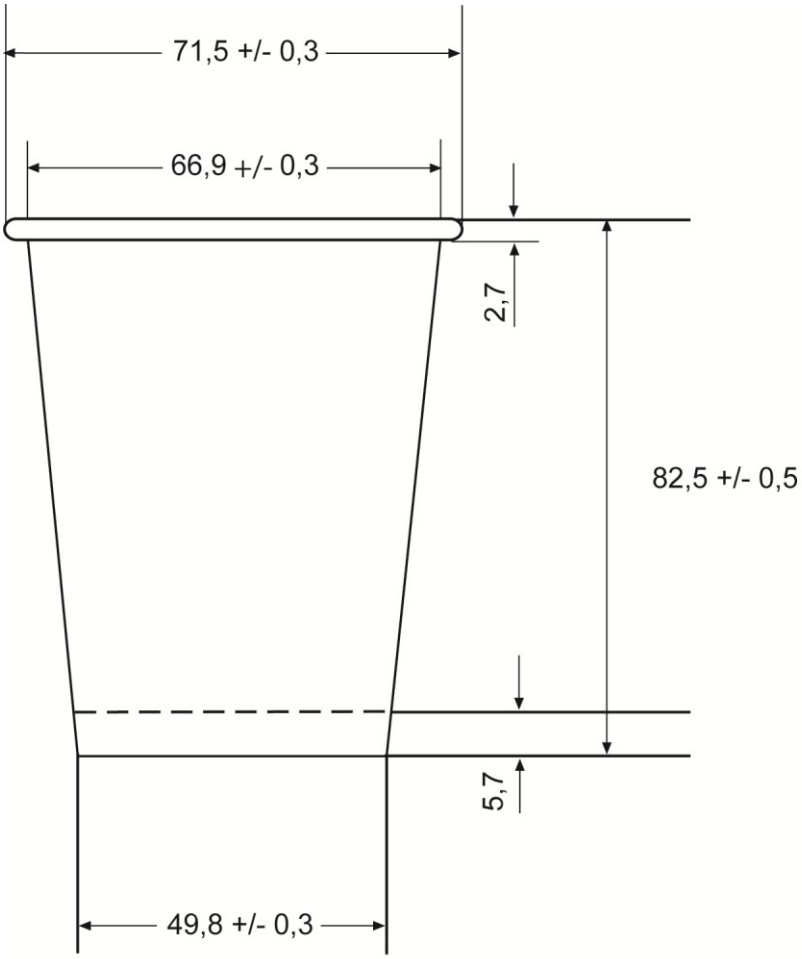

Data creazione: 04 Gennaio 2010

SCATOLIFICIO DEL GARDA SPA

Ufficio Qualità